RZUT II PIĘTRA

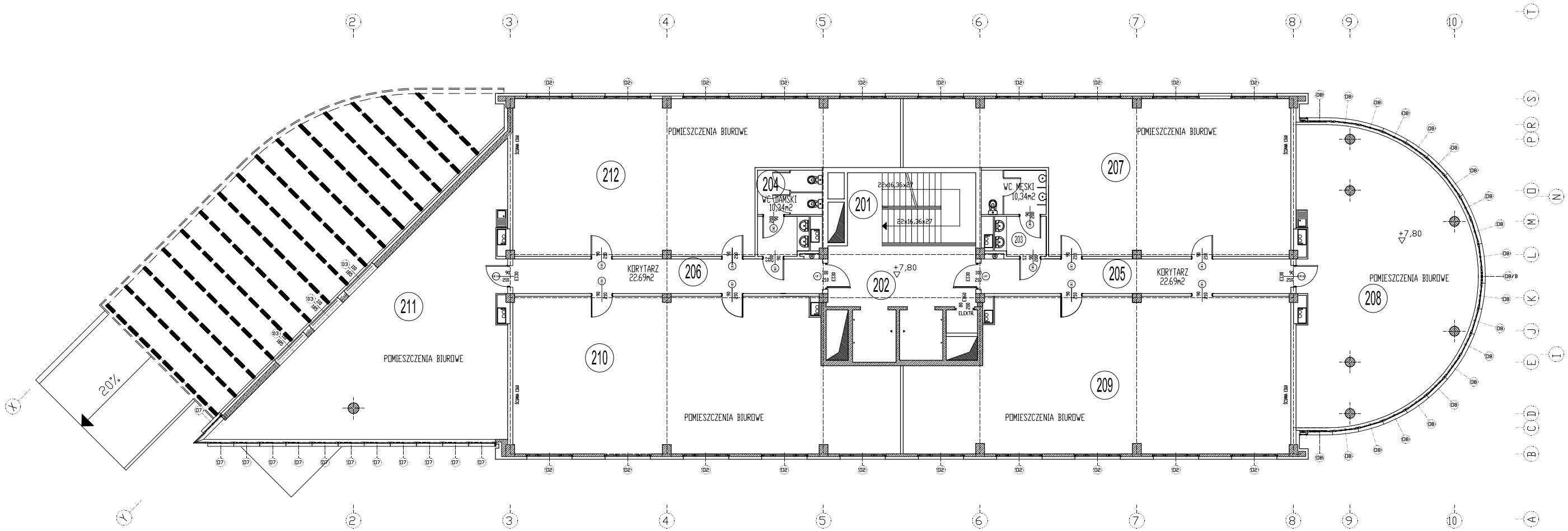

"BATORY"

BUDYNEK USŁUGOWO-MIESZKALNY
PRZY ZBIEGU ULICY WOJCIECHOWSKIEJ
I AL. KRAŚNICKIEJ W LUBLINIE

FAZA: PROJEKT BUDOWLANY- ZAMIENNY

INWESTOR:
BATORY INWESTMENT SP. Z O.O.
al. Stefczyka 3 20-610 Lublin

PROJEKTANT:
JAROSŁAW DOŁĘBOWSKI ARCHITEKT
ul. Jana Sasy 16/32, 20-030 LUBLIN

branża:	ARCHITEKTURA	nr tub.	data
zmiana:			
kierownik:			
rysował:			
rysunek nr: 04	RZUT II PIĘTRA	skala: 1:100 STYCZEŃ 2009	